154kV系統構成図
（ 2024年4月 ）

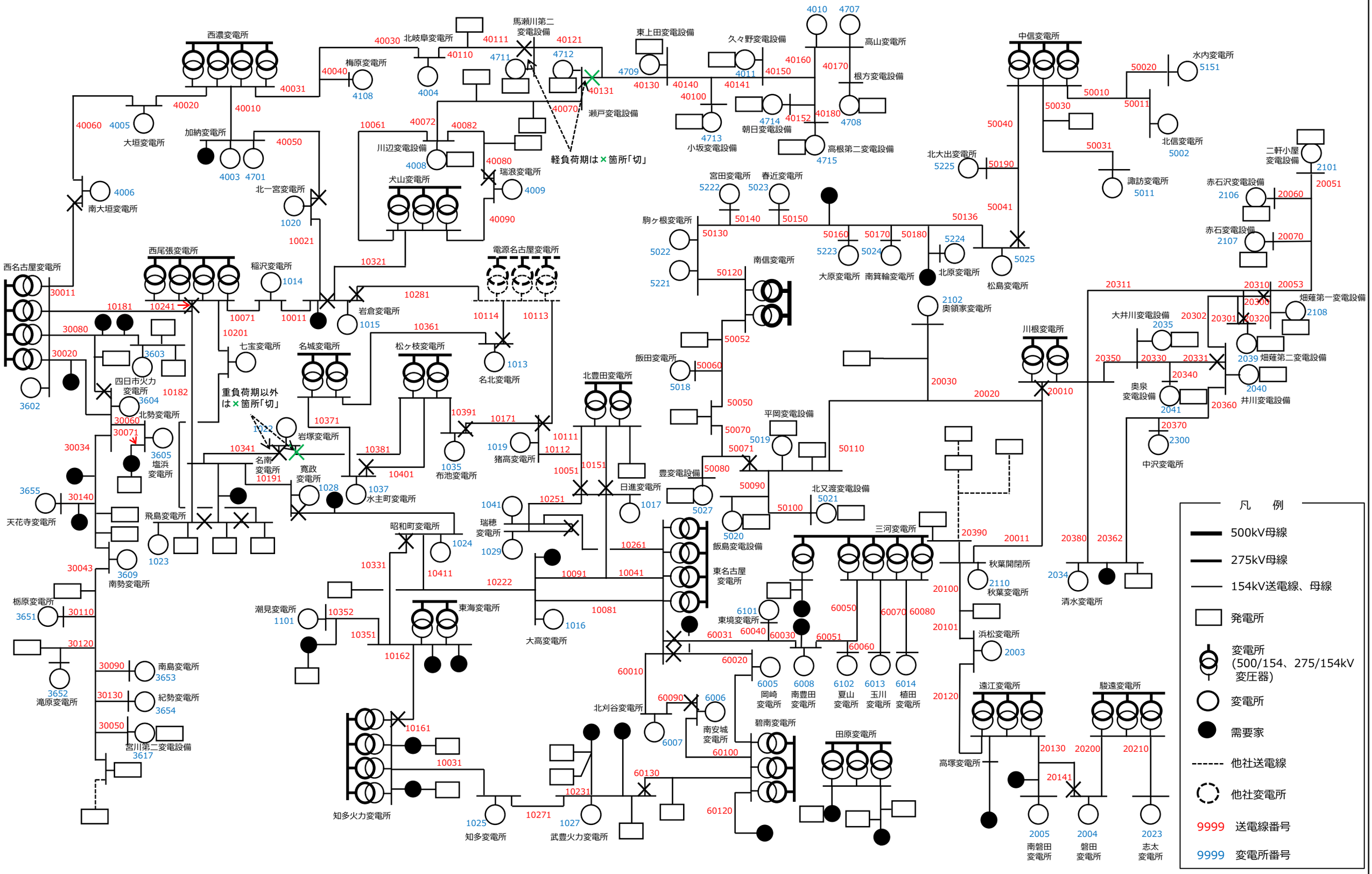

77kV系統構成図（愛知県西部）2024年4月

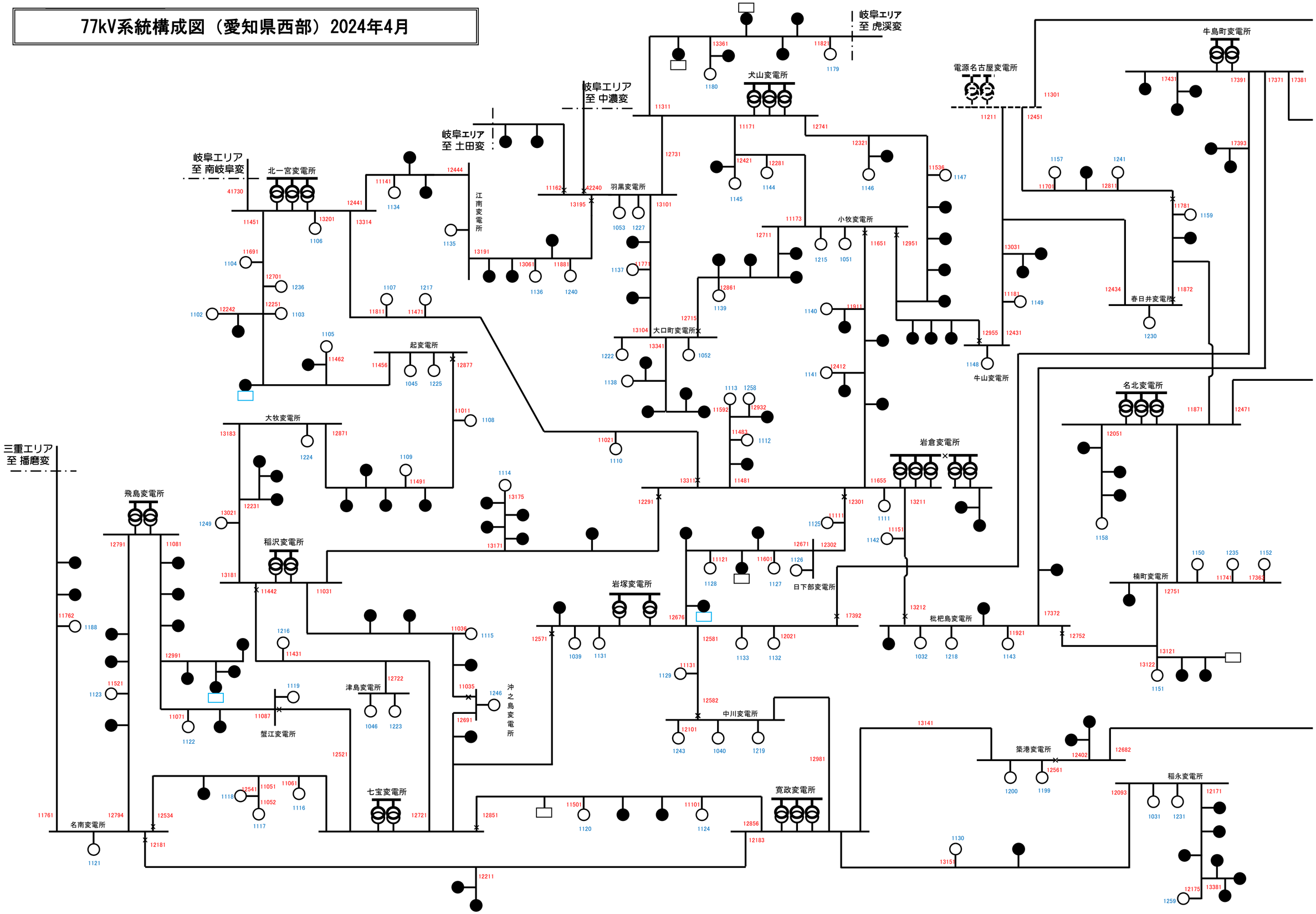

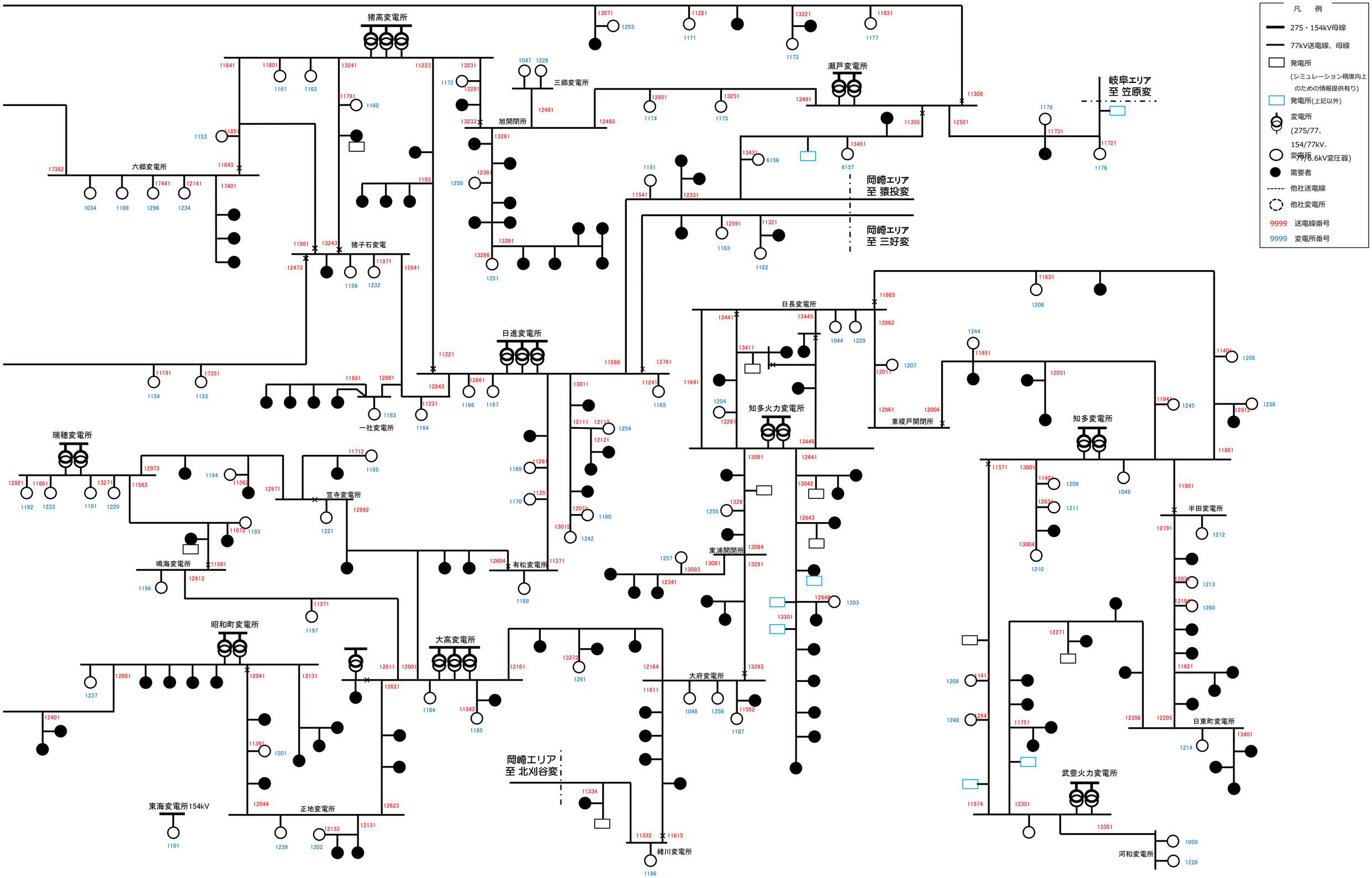
凡　例
275・154kV母線
77kV送電線、母線
発電所
(シミュレーション精度向上のための情報提供有り)
発電所(上記以外)
変電所
(275/77、154/77kV、77/6.6kV変圧器)
変電所
需要者
他社送電線
他社変電所
9999 送電線番号
9999 変電所番号
猪高変電所
三郷変電所
瀬戸変電所
岐阜エリア
至 笠原変
旭開閉所
六郷変電所
猪子石変電
岡崎エリア
至 猿投変
岡崎エリア
至 三好変
日長変電所
日進変電所
知多火力変電所
東榎戸開閉所
知多変電所
一社変電所
瑞穂変電所
笠寺変電所
半田変電所
東浦開閉所
鳴海変電所
有松変電所
昭和町変電所
大高変電所
大府変電所
日東町変電所
武豊火力変電所
東海変電所154kV
正地変電所
岡崎エリア
至 北刈谷変
緒川変電所
河和変電所

33kV系統構成図（愛知県西部）2024年4月

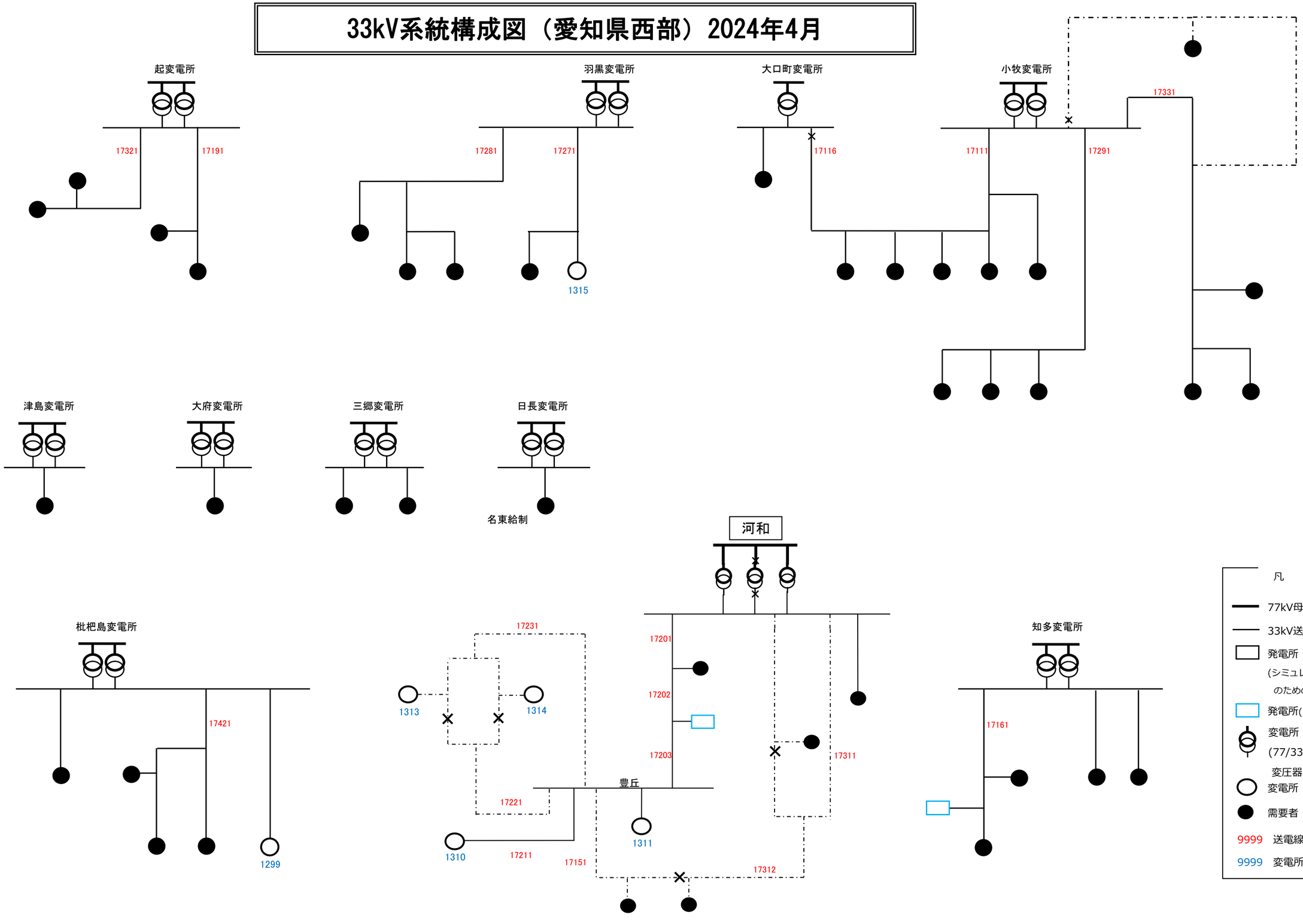

77kV系統構成図（愛知県東部）2024年4月

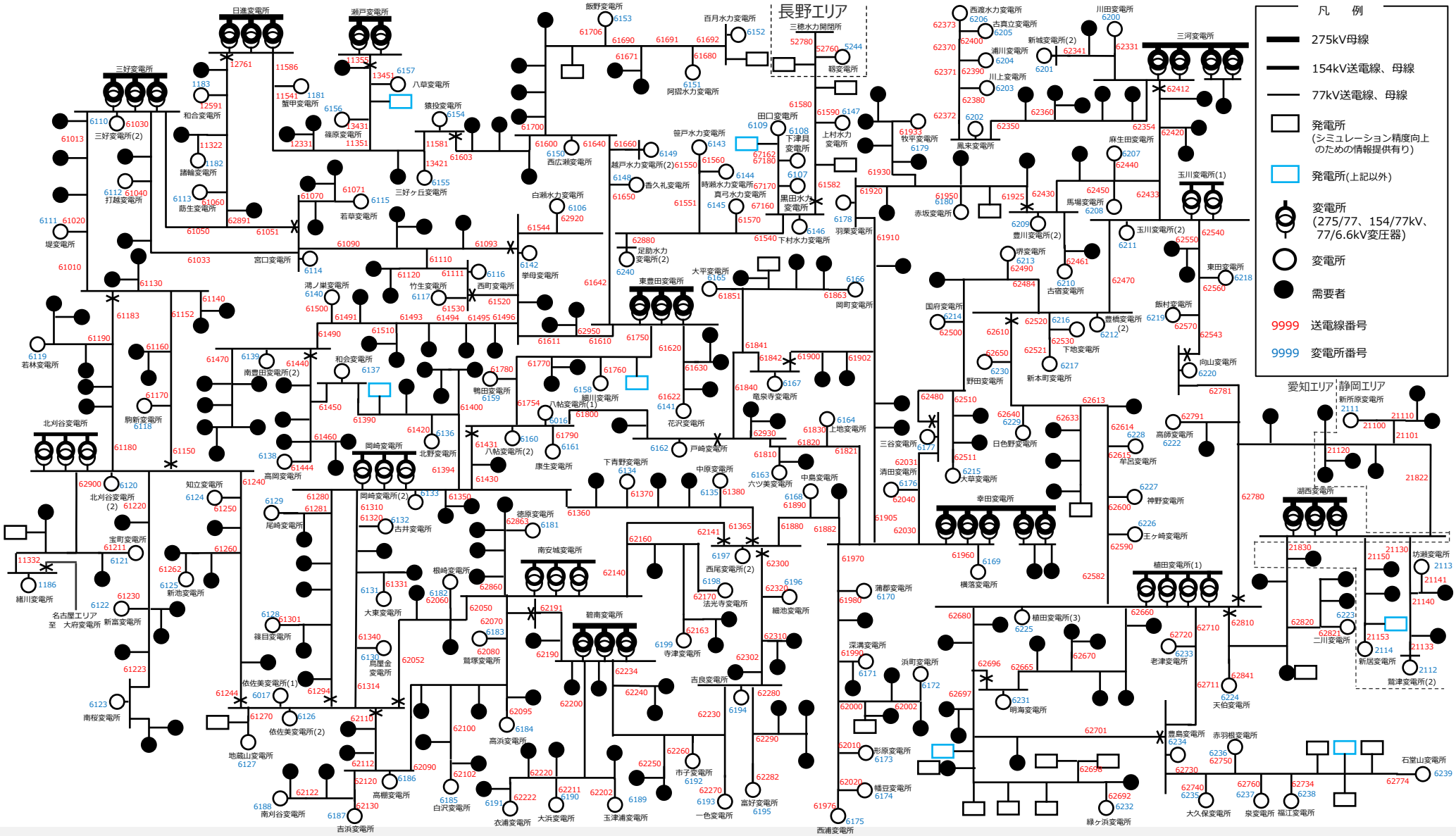

33kV以下系統構成図（愛知県東部） 2024年4月

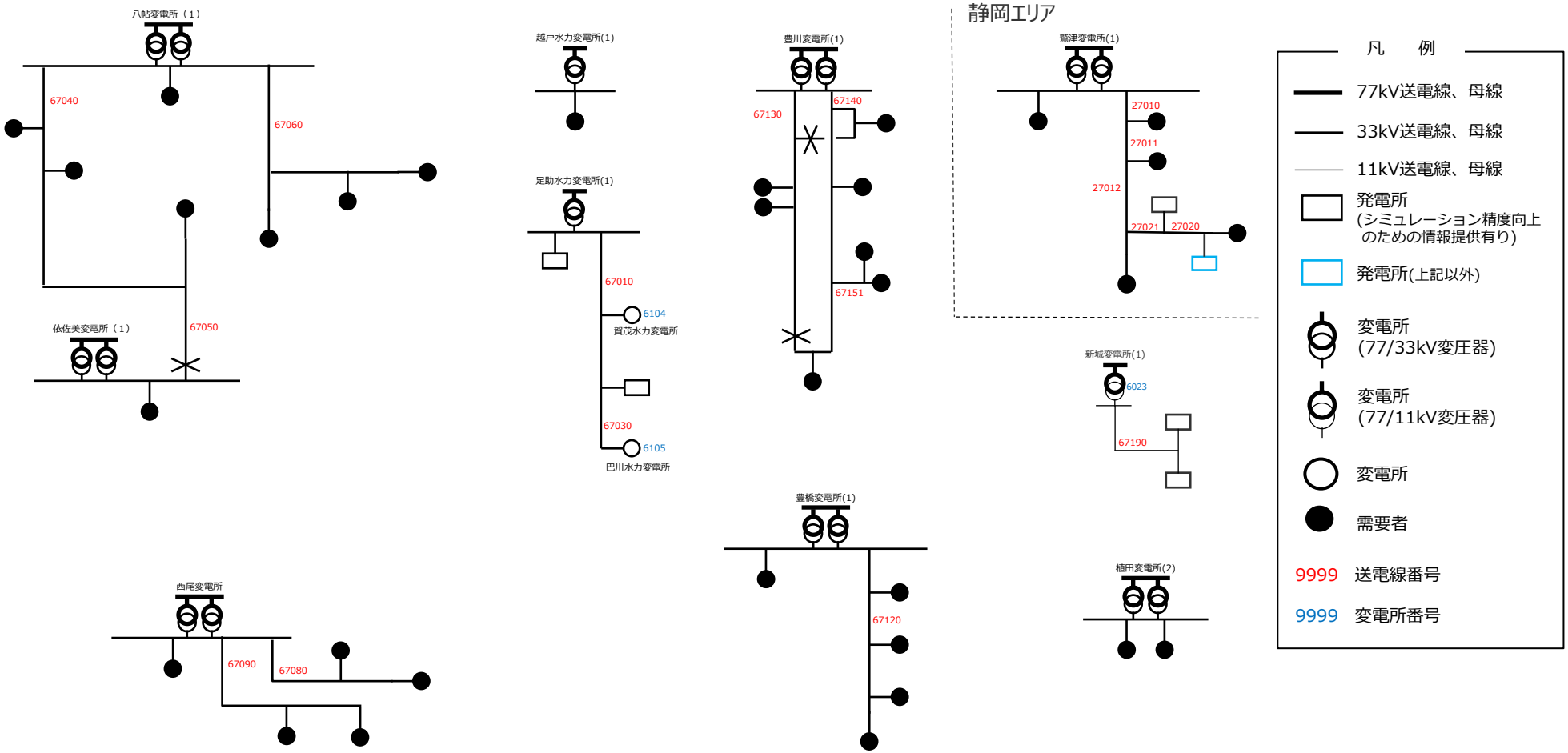

77kV以下系統構成図（静岡県）2024年4月

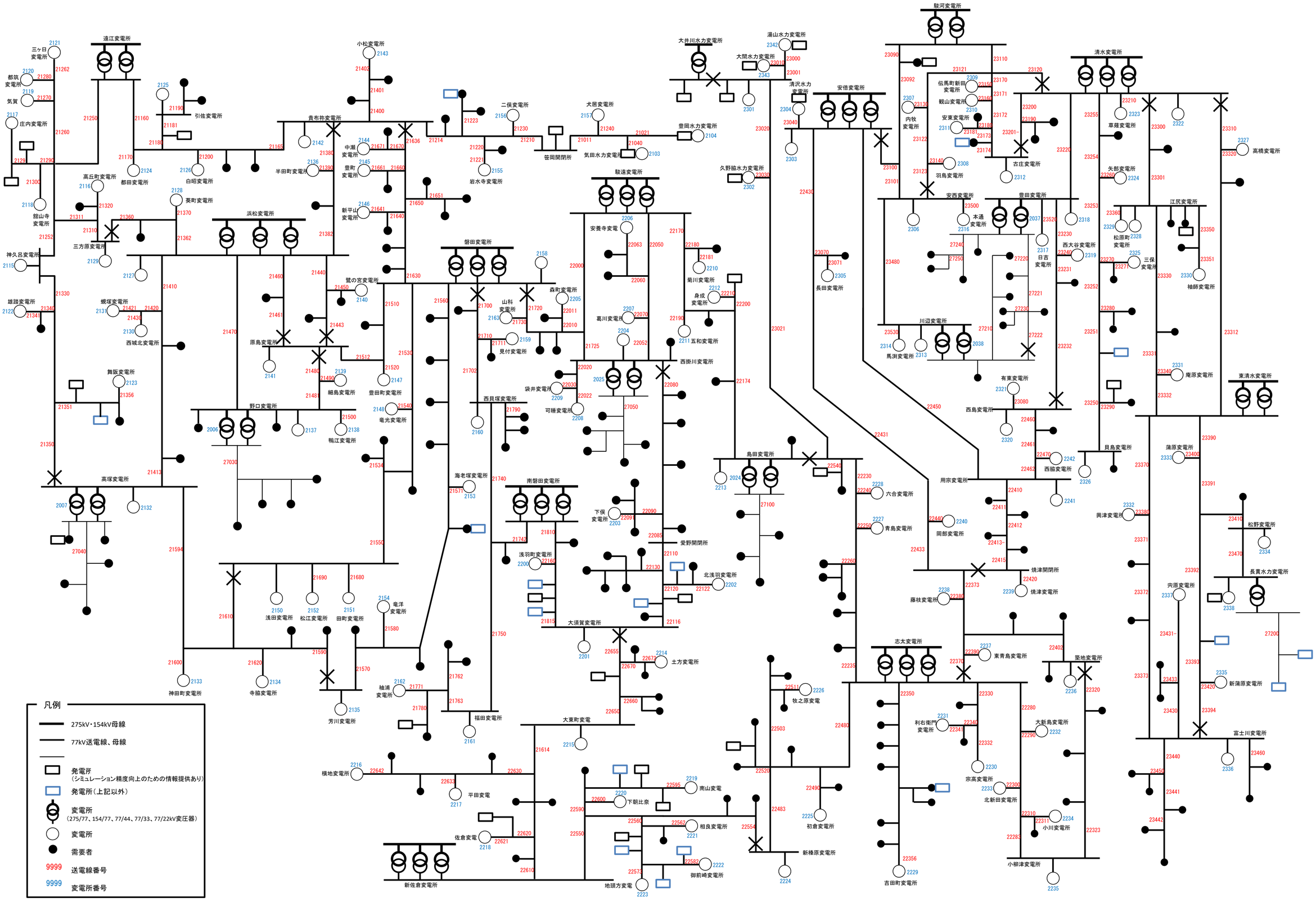

77kV以下系統構成図（三重県）2024年4月

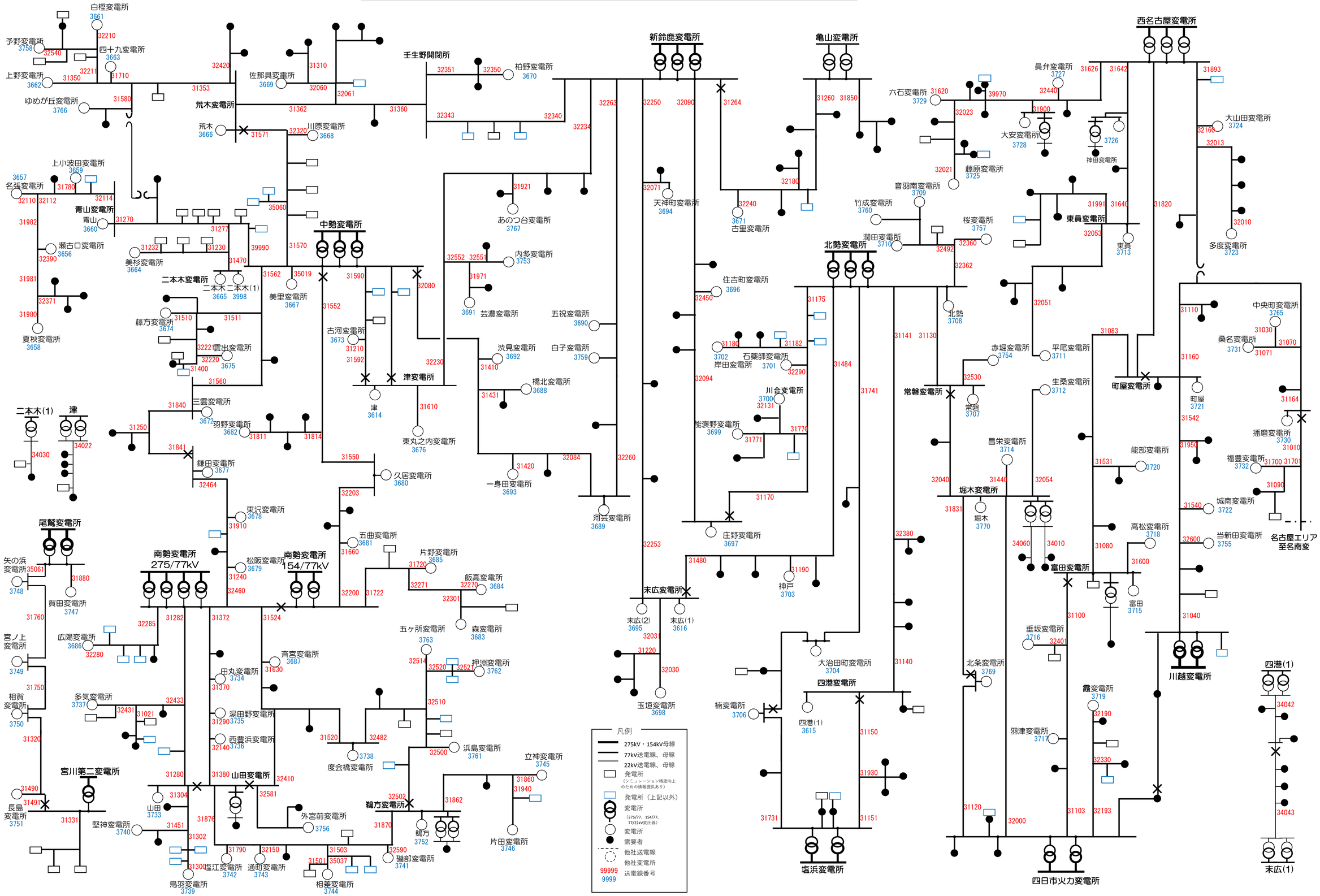

77kV以下系統構成図（岐阜県1）2024年4月

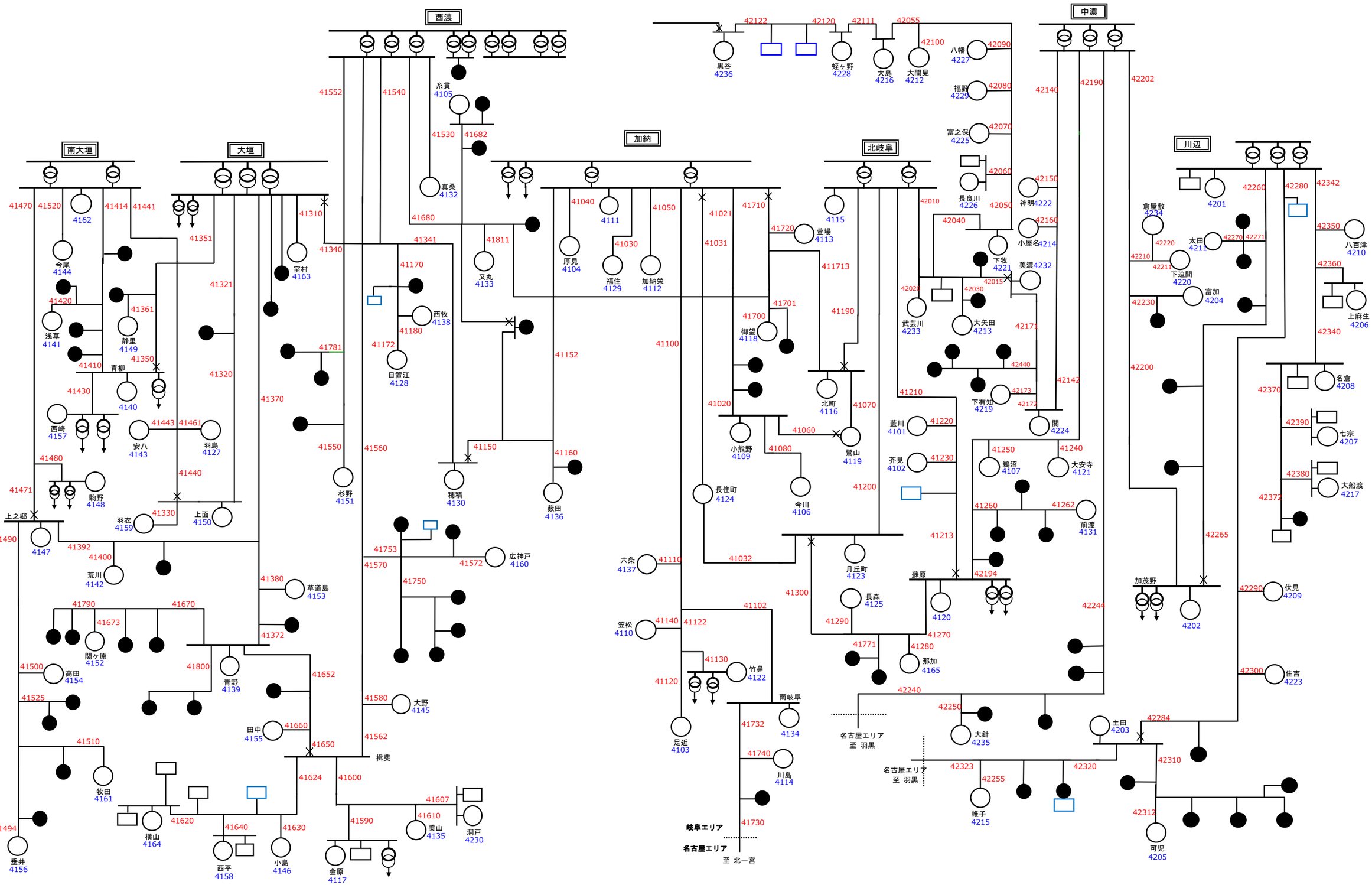

77kV以下系統構成図（岐阜県2）2024年4月

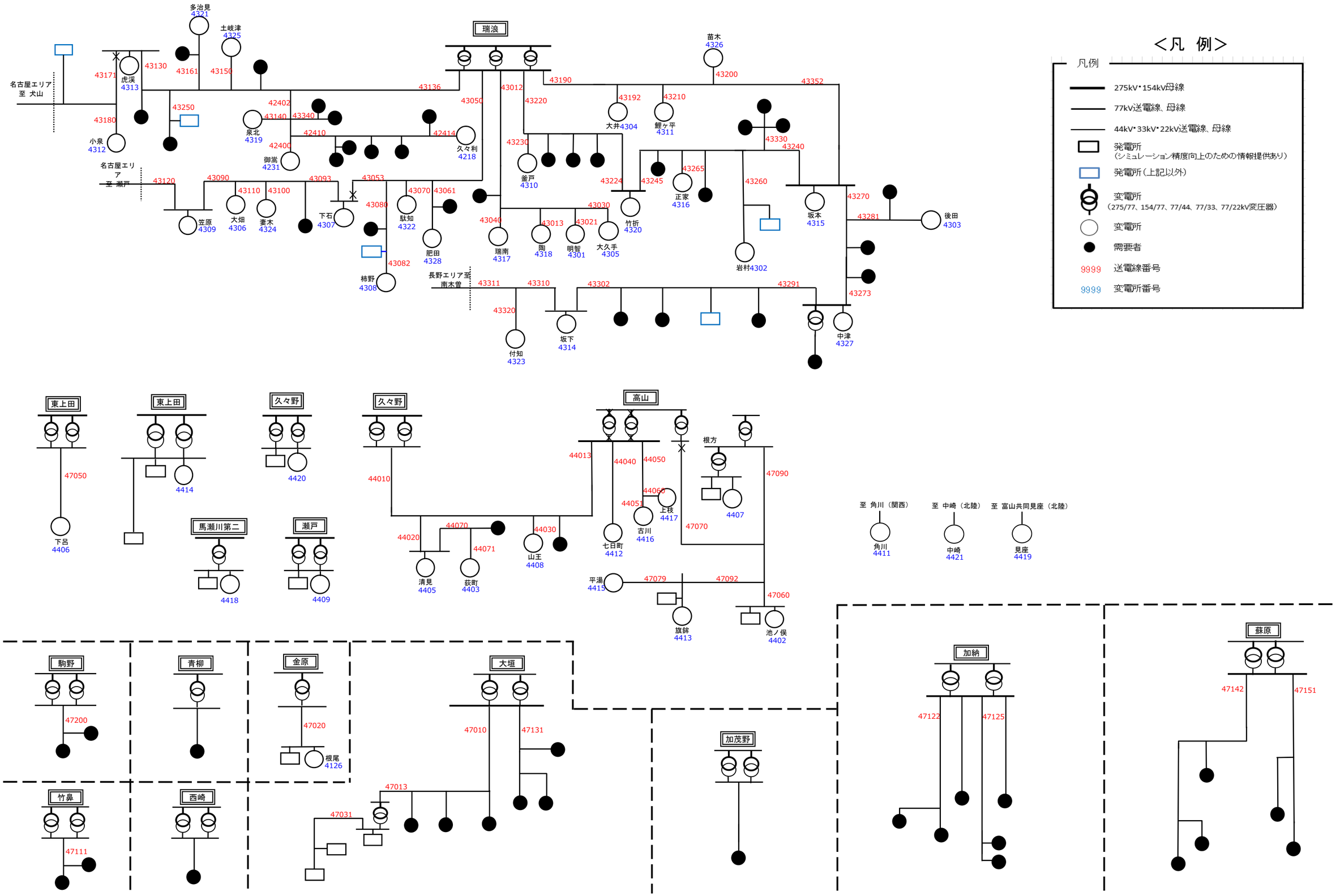

77kV系統構成図（長野県）2024年4月

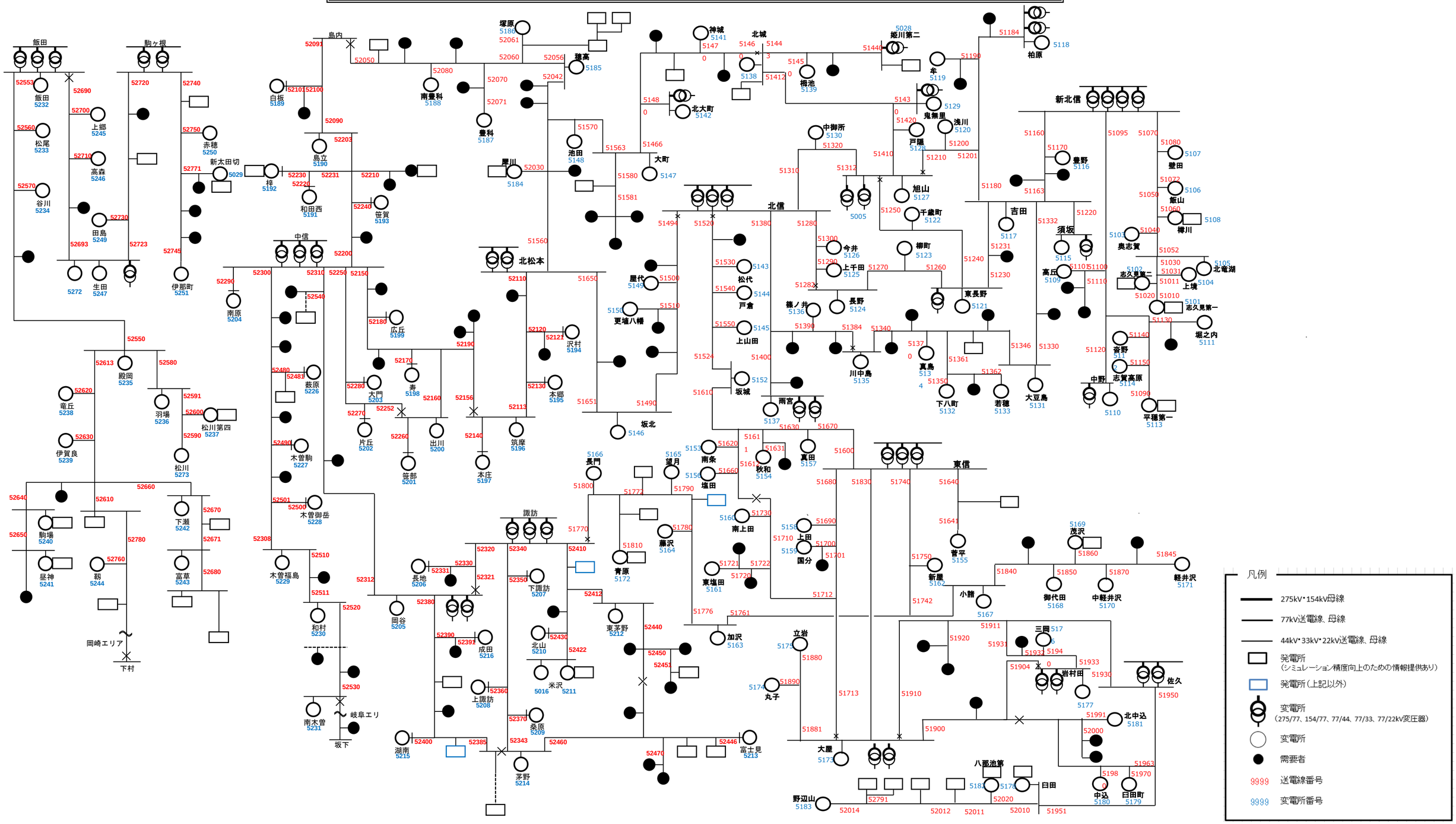
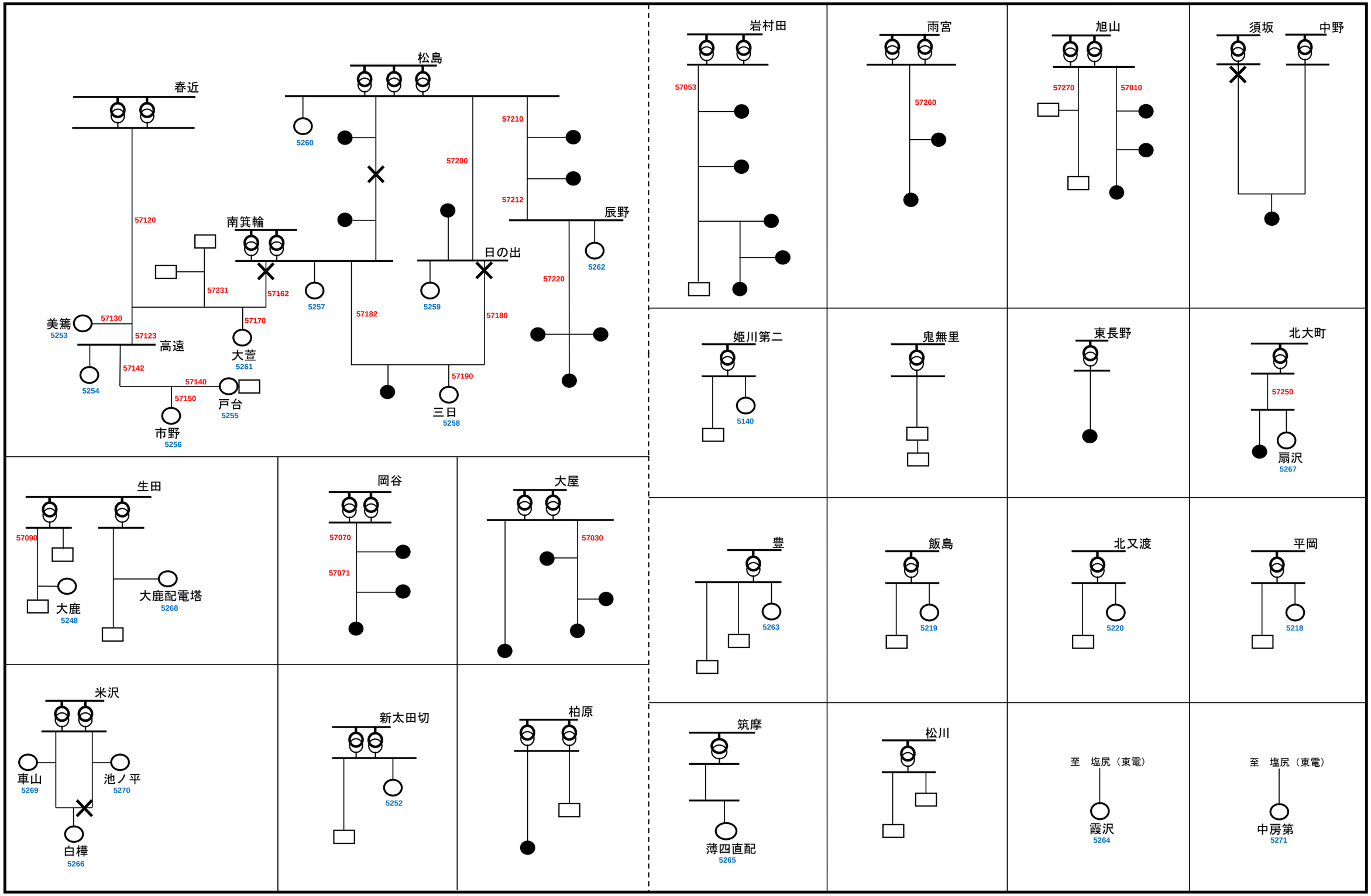
44kV以下系統構成図（長野県）2024年4月